AST 2.1.3.01.051 ГЧ

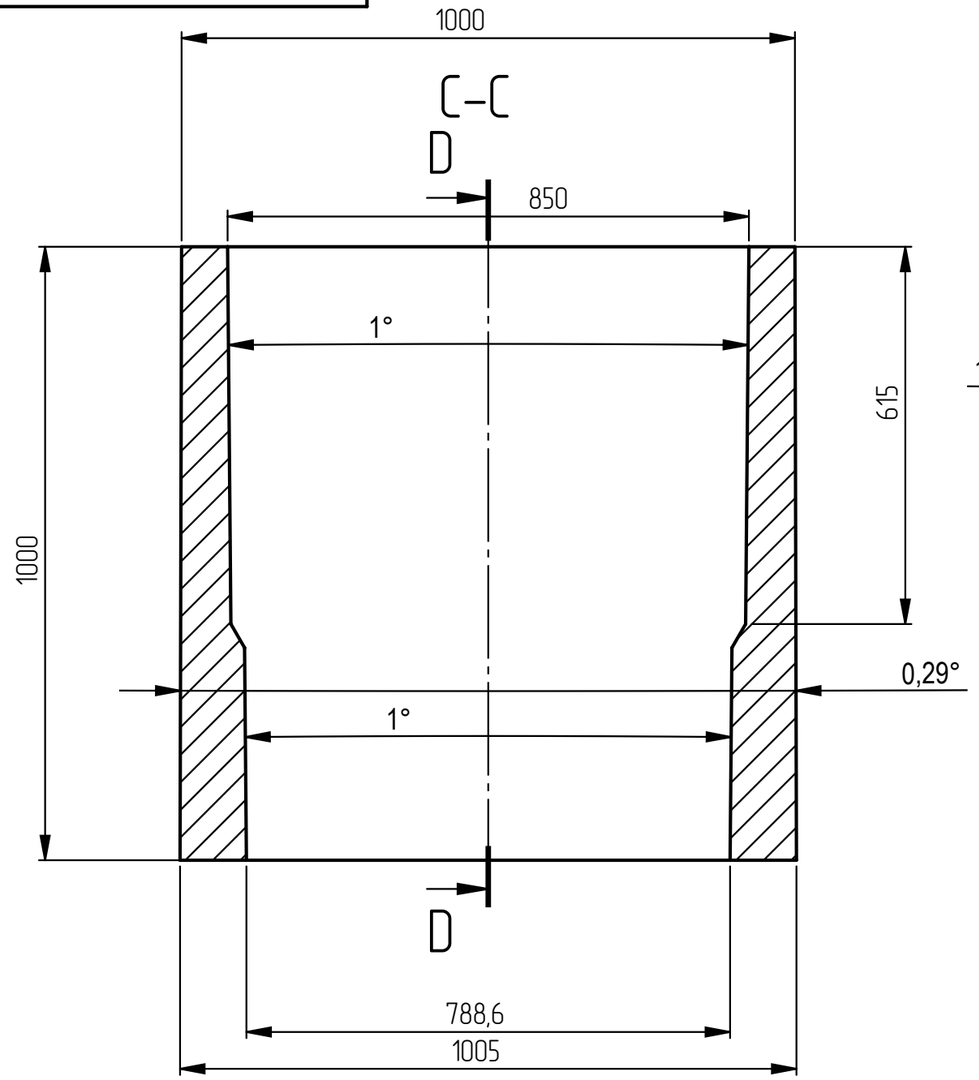


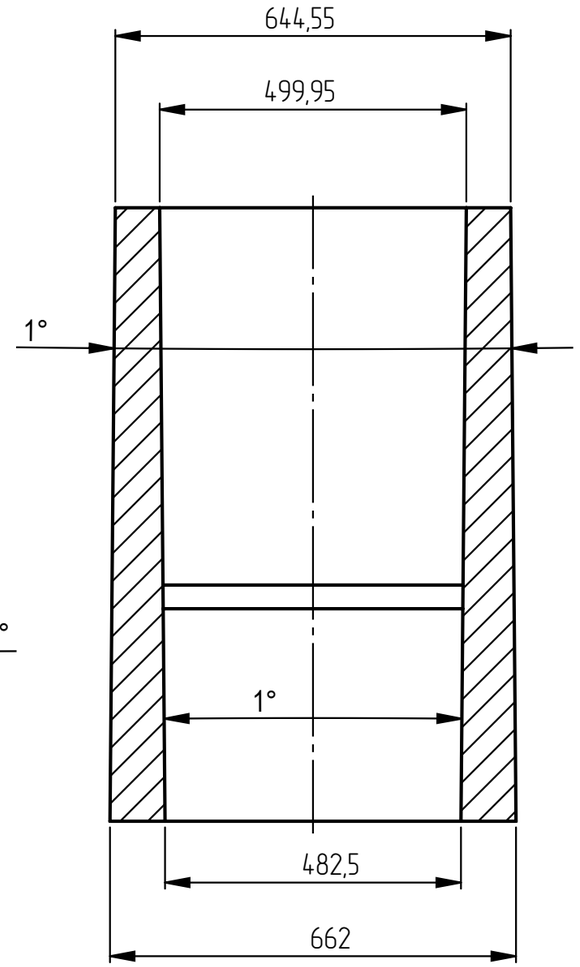


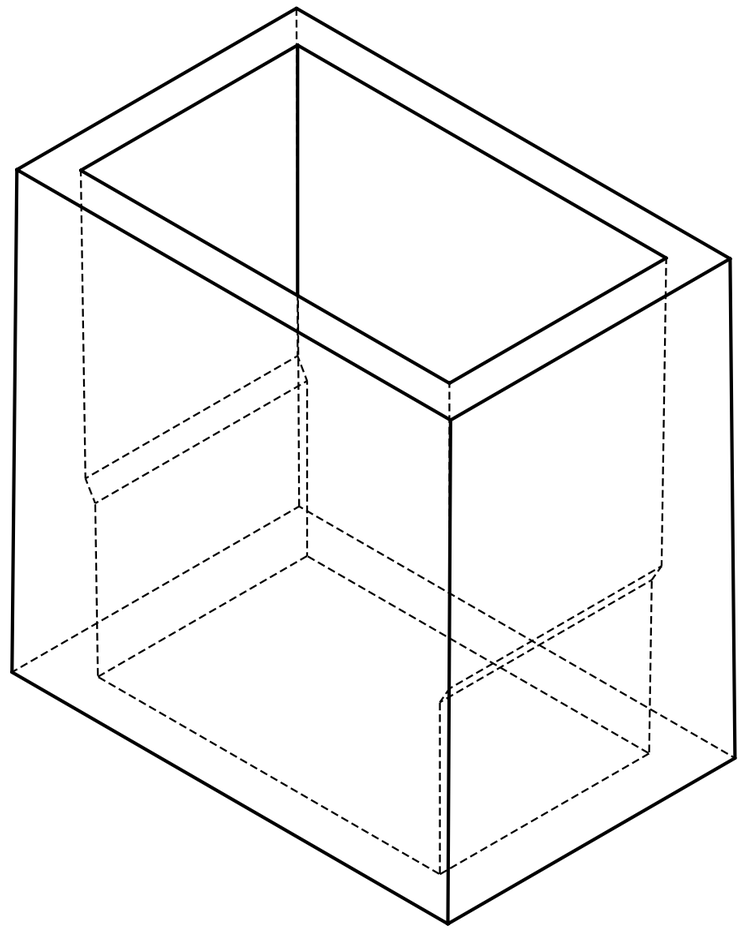

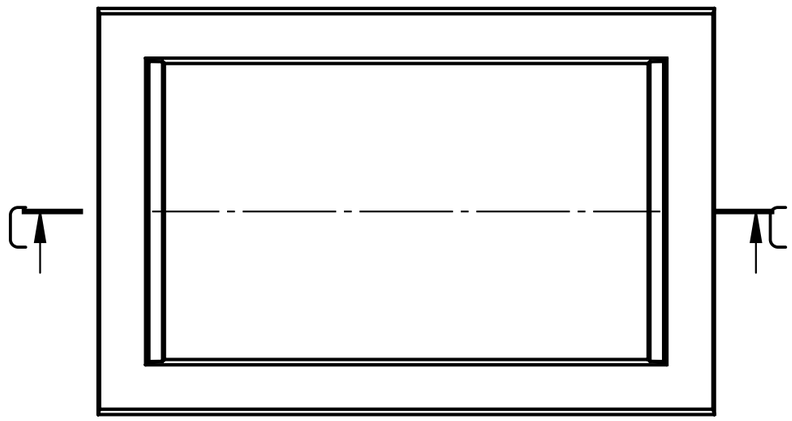


1. Артикул: 2650121.
2. Класс нагрузки:A15–E600.
3. Материалы: Бетон B30 F2200 W8 Btb 4,0 (по ГОСТ 32955), не менее указанных;
4. Производитель оставляет за собой право изменять параметры изделия без ухудшения основных характеристик.
5. Остальные требования по ГОСТ 32955, СТО 98819996-001-2018.
6. *-Расчетная плотность бетона 2325 кг/м.куб.
7. Объем бетона 0.24944 м.куб.
8. Выполнение сверлений отверстий под трубы по месту или по согласованию.

| | | | | | | | | |
|---|---|---|---|---|---|---|---|---|
| | | | | | AST 2.1.3.01.051 ГЧ | | | |
| Изм. | Лист | № докум. | Подп. | Дата | Пескоуловитель бетонный ПБ Norma 500 Верх<br>Габаритный чертеж | Лит. | Масса | Масштаб |
| Разраб. | | | | | | 0 | 580кг | 1:5 |
| Пров. | | | | | | Лист 1 | Листов 1 | |
| Т. контр. | | | | | | | | |
| | | | | | | ООО "АКВАСТОК" | | |
| Н. контр. | | | | | | | | |
| Утв. | | | | | | | | |

Справ. №

Подп. и дата

Инв. № дубл.

Взам. инв. №

Подп. и дата

Инв. № подл.

Копировал

Формат А3