AST 3.2.1.05.000 ГЧ

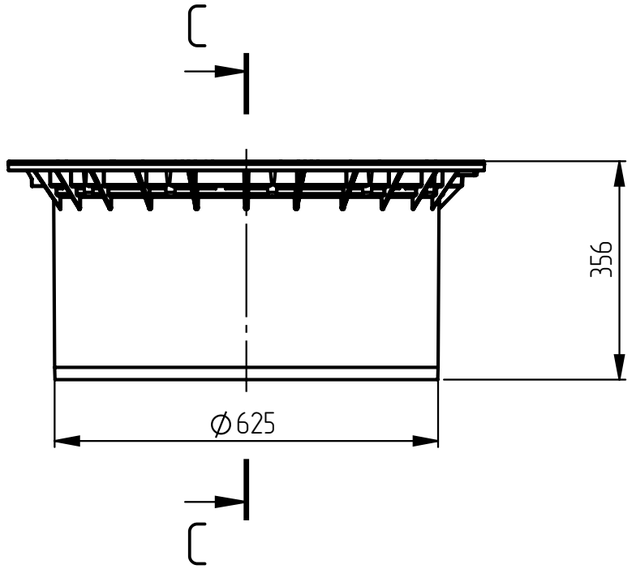

С–С (1 : 10)

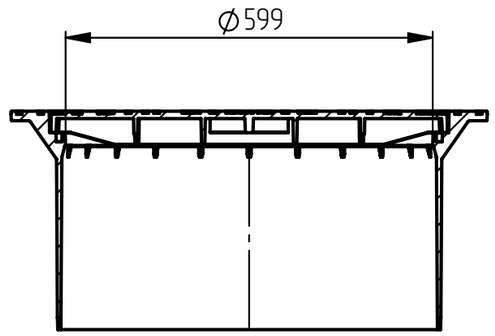

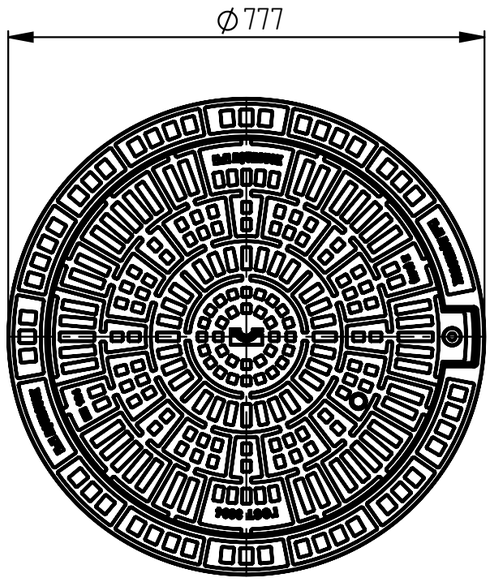

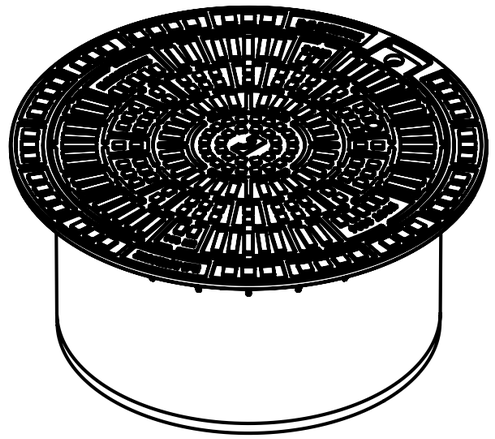

1. Артикул: 799903
2. Класс нагрузки:А15.
3. Материалы: полипропилен.
4. Производитель оставляет за собой право изменять параметры изделия без ухудшения основных характеристик.

					AST 3.2.1.05.000 ГЧ			
Изм.	Лист	№ докум.	Подп.	Дата	Комплект обечайка люка с пластиковой крышкой (черная)	Лит.	Масса	Масштаб
Разраб.						0		1:10
Пров.					Габаритный чертеж	Лист 1	Листов 1	
Т. контр.								
						ООО "АКВАСТОК"		
Н. контр.								
Утв.								

Справ. №

Подп. и дата

Инв. № дубл.

Взам. инв. №

Подп. и дата

Инв. № подл.

Копировал

Формат А3