AST 2.9.5.06.000 ГЧ

Стальная корзинка для
пескоуловителя бетонного DN500

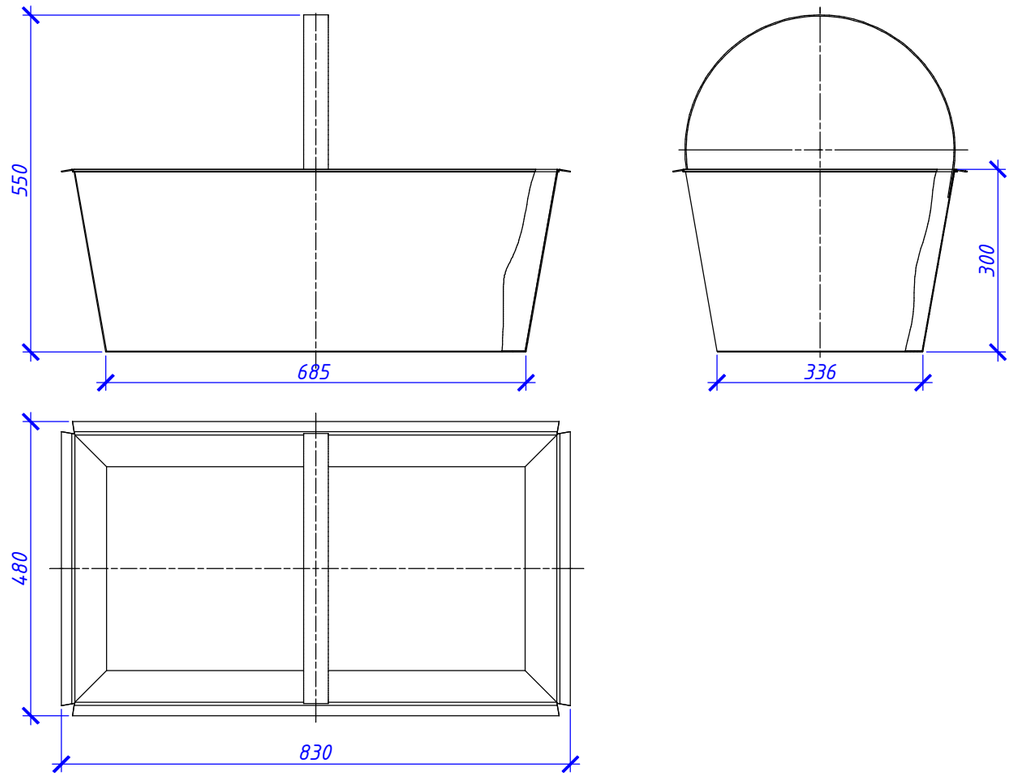

Стенки корзинки выполнены
из перфорированного листа.
Перфорация не показана.

1. Артикул: 2650110.
2. Класс нагрузки:_.
3. Материалы: сталь оцинкованная.
4. Производитель оставляет за собой право изменять параметры изделия без ухудшения основных характеристик.

					AST 2.9.5.06.000 ГЧ			
Изм.	Лист	№ докум.	Подп.	Дата	Корзинка для пескоуловителя бетонного 500	Лит.	Масса	Масштаб
Разраб.						0		1:5
Пров.								
Т. контр.					Габаритный чертеж	Лист 1	Листов 1	
Н. контр.						ООО "АКВАСТОК"		
Утв.								

Справ. №

Подп. и дата

Инв. № дубл.

Взам. инв. №

Подп. и дата

Инв. № подл.

Копировал

Формат А3