AST 2.3.3.00.010 ГЧ

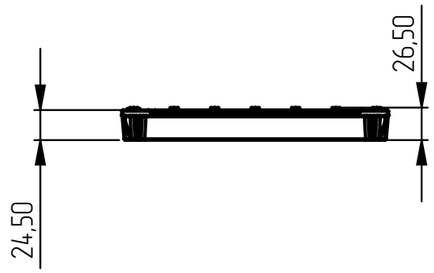

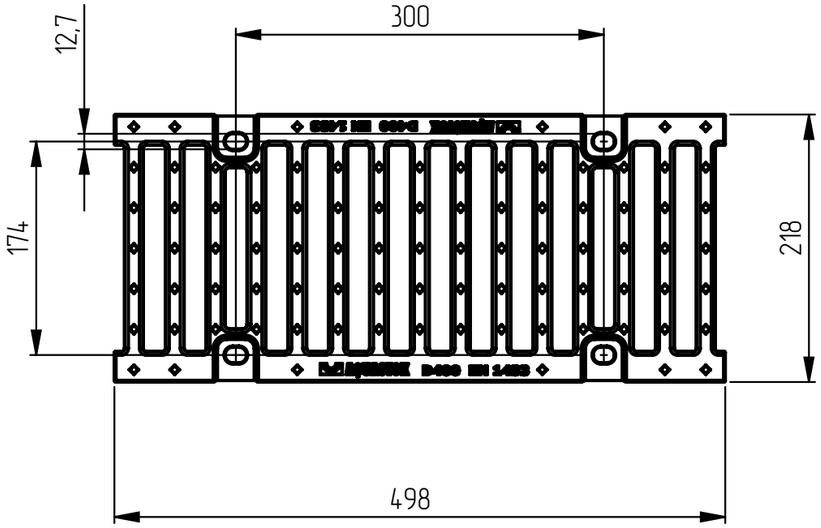

1. Артикул: 3215626.
2. Класс нагрузки: D400.
3. Материалы: ВЧ 50.
4. Производитель оставляет за собой право изменять параметры изделия без ухудшения основных характеристик.

					AST 2.3.3.00.010 ГЧ			
Изм.	Лист	№ докум.	Подп.	Дата	Решетка чугунная щелевая РЧЩ Optima Plus 150 D400	Лит.	Масса	Масштаб
Разраб.						0		1:5
Пров.								
Т. контр.					Габаритный чертеж	Лист 1	Листов 1	
Н. контр.						ООО "АКВАСТОК"		
Утв.								

Справ. №

Подп. и дата

Инв. № дубл.

Взам. инв. №

Подп. и дата

Инв. № подл.

Копировал

Формат А3