AST 1.2.4.01.000 ГЧ

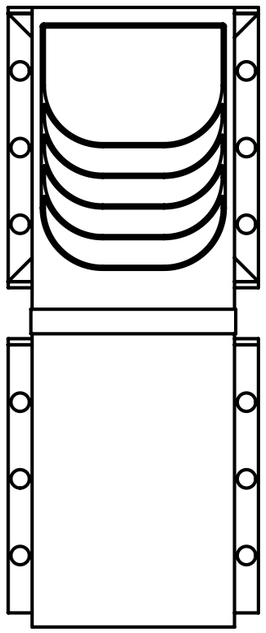

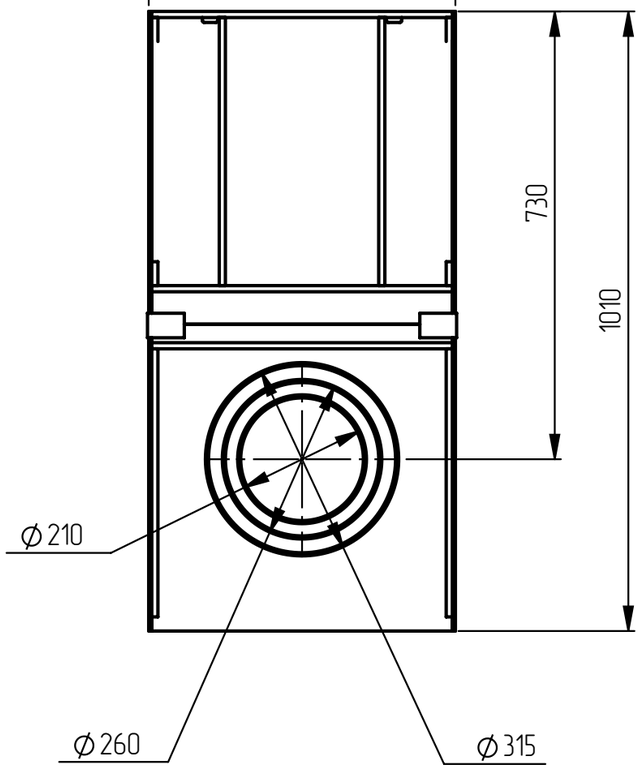

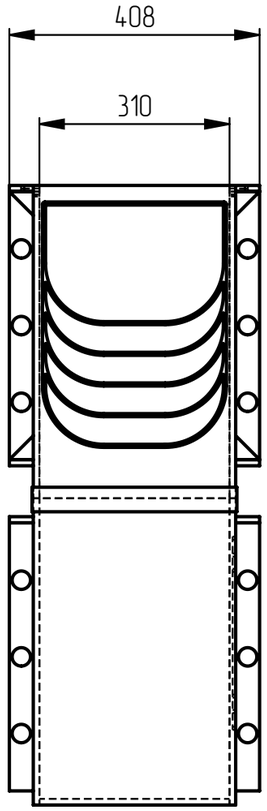

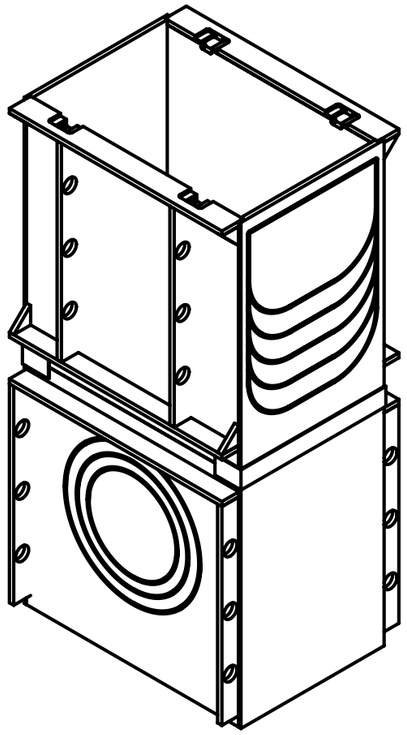

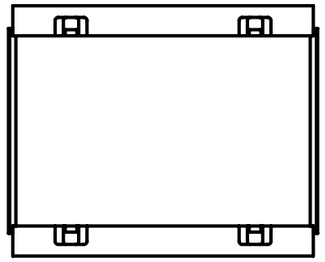

1. Артикул: 13060.
2. Класс нагрузки:А15-С250.
3. Материалы: полипропилен.
4. Производитель оставляет за собой право изменять параметры изделия без ухудшения основных характеристик.

					AST 1.2.4.01.000 ГЧ			
Изм.	Лист	№ докум.	Подп.	Дата	Пескоуловитель пластиковый ПП Norma DN300 в сборе	Лит.	Масса	Масштаб
Разраб.						0		1:10
Пров.					Габаритный чертеж	Лист 1	Листов 1	
Т. контр.								
						ООО "АКВАСТОК"		
Н. контр.								
Утв.								

Справ. №

Подп. и дата

Инв. № дубл.

Взам. инв. №

Подп. и дата

Инв. № подл.

Копировал

Формат А3