AST 1.2.4.00.000-03 ГЧ

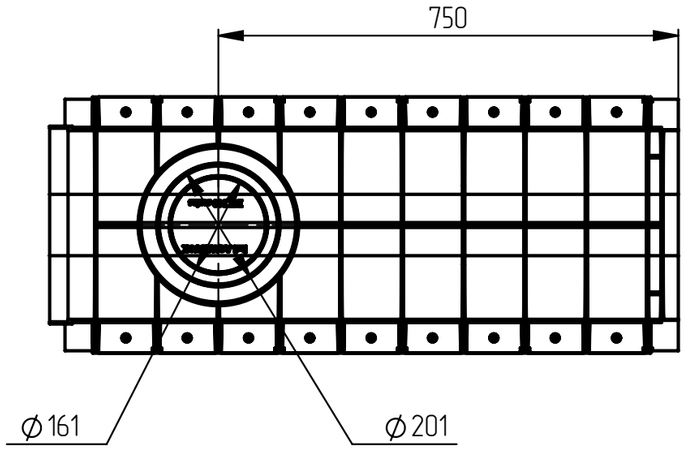

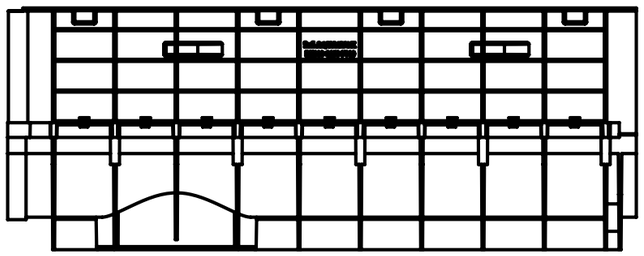

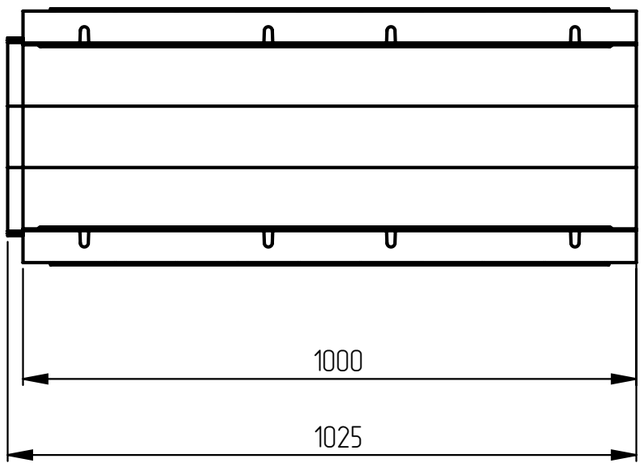

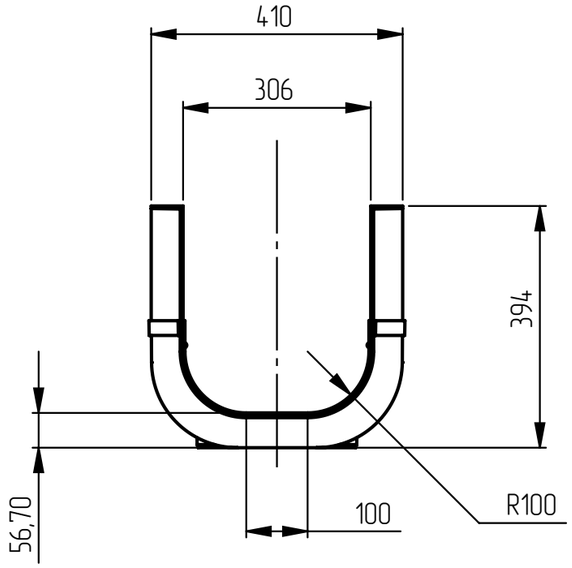

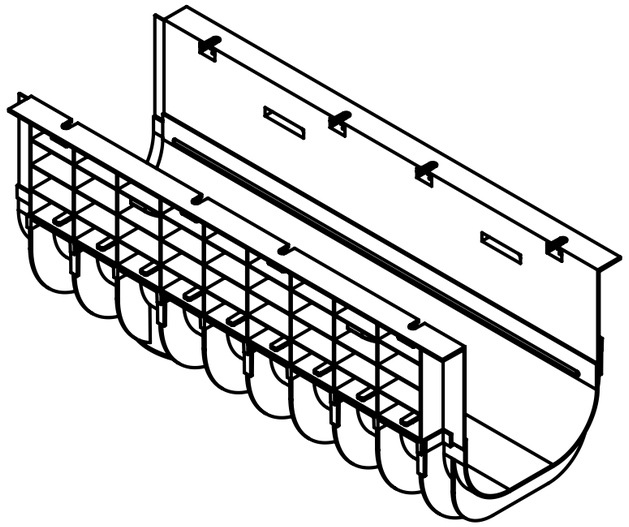

1. Артикул: 1324.
2. Класс нагрузки:A15-C250.
3. Материалы: лоток-полипропилен.
4. Производитель оставляет за собой право изменять параметры изделия без ухудшения основных характеристик.

					AST 1.2.4.00.000-03 ГЧ			
Изм.	Лист	№ докум.	Подп.	Дата	Лоток водоотводный пластиковый ЛВП Norma DN300 H395	Лит.	Масса	Масштаб
Разраб.						0		1:5
Пров.								
Т. контр.					Габаритный чертеж	Лист 1	Листов 1	
						ООО "АКВАСТОК"		
Н. контр.								
Утв.								

Справ. №

Подп. и дата

Инв. № дубл.

Взам. инв. №

Подп. и дата

Инв. № подл.

Копировал

Формат А3