AST 1.4.5.02.000-03 ГЧ

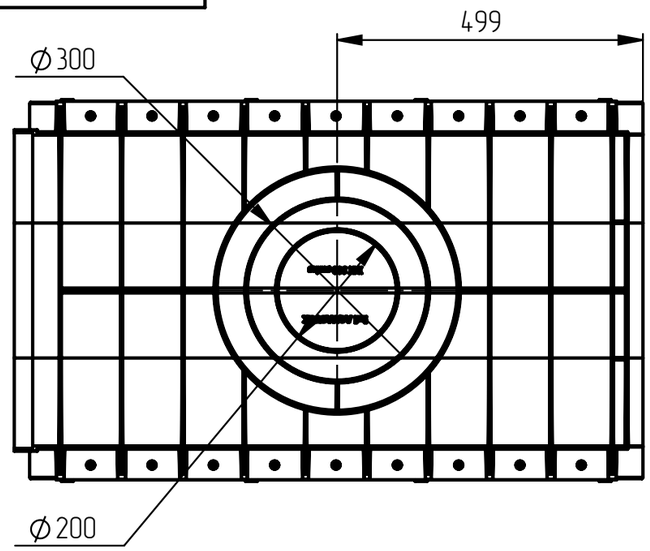

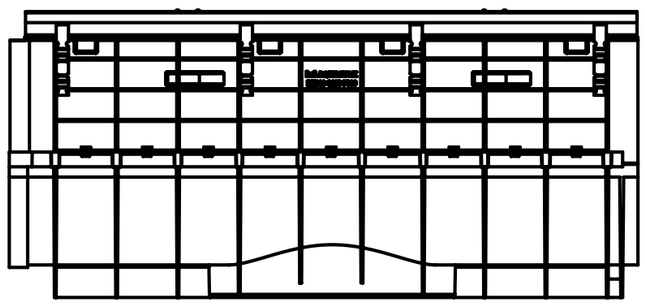

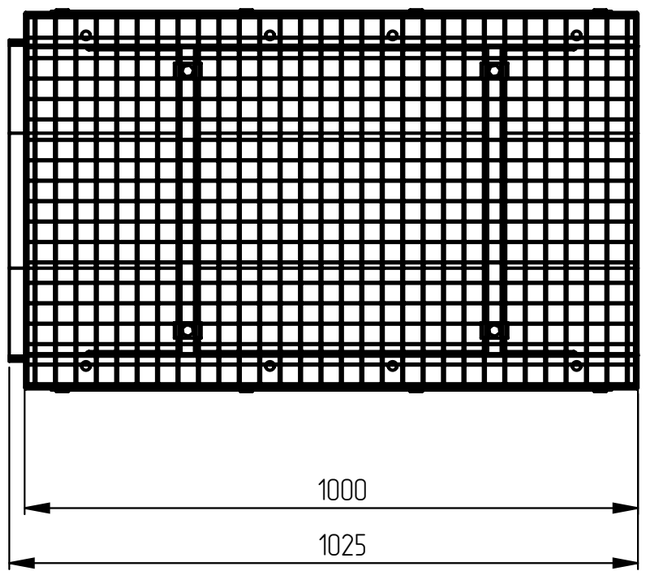

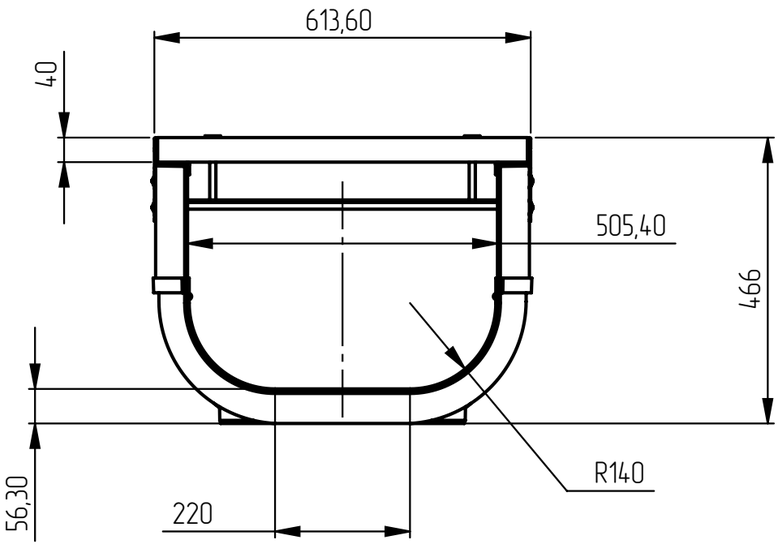

1. Артикул: 1514А.
2. Класс нагрузки:А15.
3. Материалы: лоток–полипропилен, решетка–сталь оцинкованная.
4. Производитель оставляет за собой право изменять параметры изделия без ухудшения основных характеристик.

					AST 1.4.5.02.000-03 ГЧ			
Изм.	Лист	№ докум.	Подп.	Дата	Лоток водоотводный пластиковый ЛВП Profi DN500 H465 A15 со стальной решеткой	Лит.	Масса	Масштаб
Разраб.						0		1:10
Пров.								
Т. контр.					Габаритный чертеж	Лист 1	Листов 1	
Н. контр.						ООО "АКВАСТОК"		
Утв.								

Справ. №

Подп. и дата

Инв. № дубл.

Взам. инв. №

Подп. и дата

Инв. № подл.

Копировал

Формат А3