AST 1.9.1.07.000 ГЧ

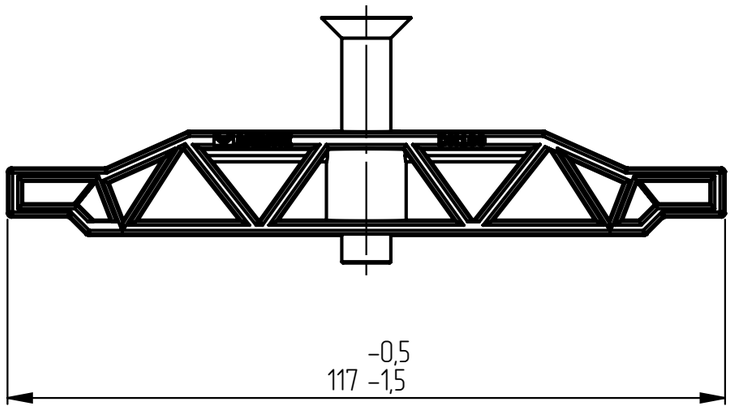

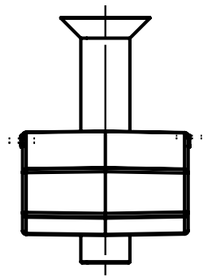

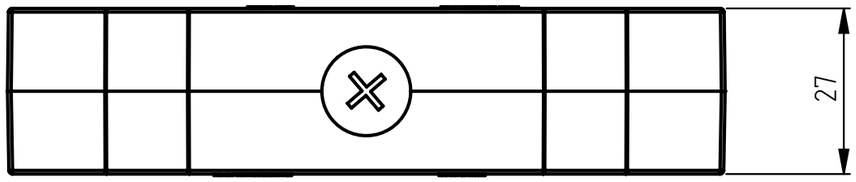

1. Артикул: 91102
2. Материалы: планка–полипропилен, винт–сталь оцинкованная.
3. Производитель оставляет за собой право изменять параметры изделия без ухудшения основных характеристик.

					AST 1.9.1.07.000 ГЧ			
Изм.	Лист	№ докум.	Подп.	Дата	Фиксатор решетки пластиковый DN100 с винтом Габаритный чертеж	Лит.	Масса	Масштаб
Разраб.						0		1:1
Пров.								
Т. контр.						Лист 1	Листов 1	
Н. контр.						ООО "АКВАСТОК"		
Утв.								

Справ. №

Подп. и дата

Инв. № дубл.

Взам. инв. №

Подп. и дата

Инв. № подл.

Копировал

Формат А3