AST 2.1.3.01.052 ГЧ

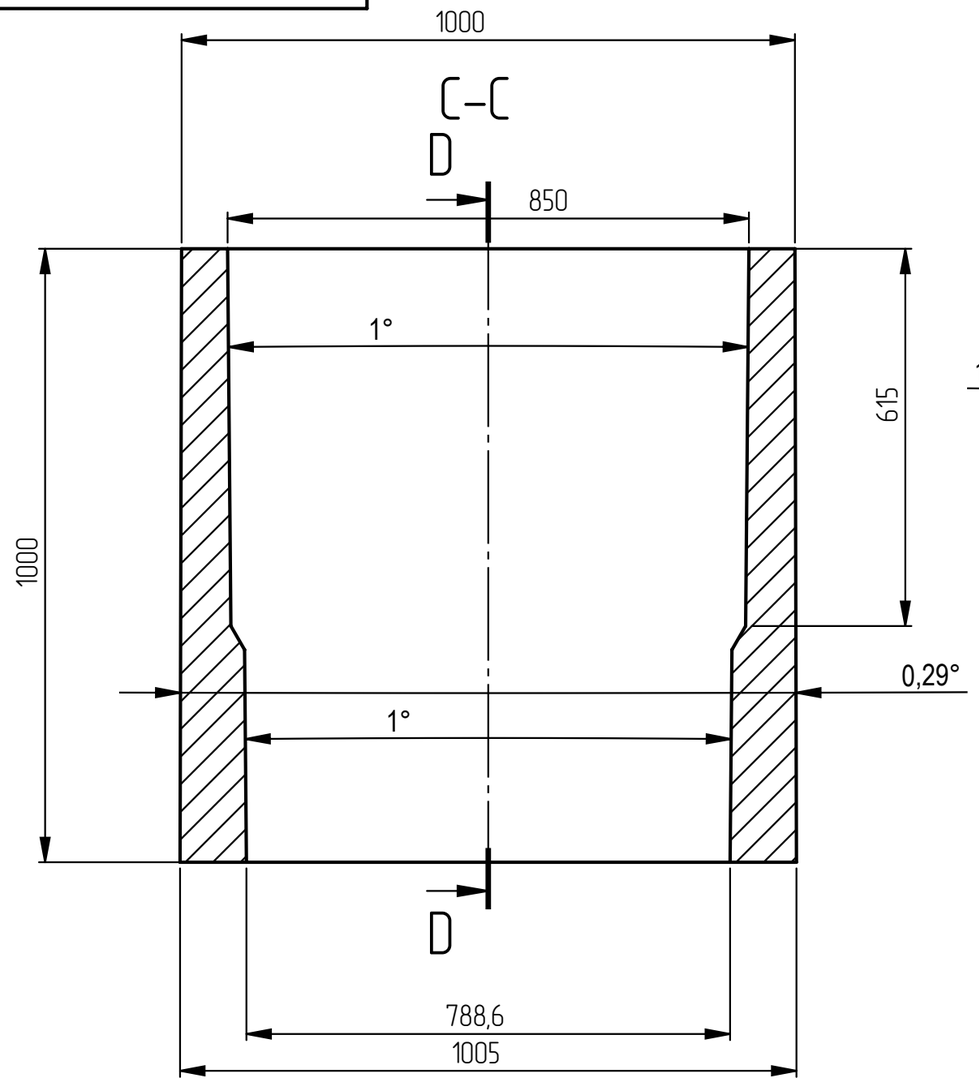

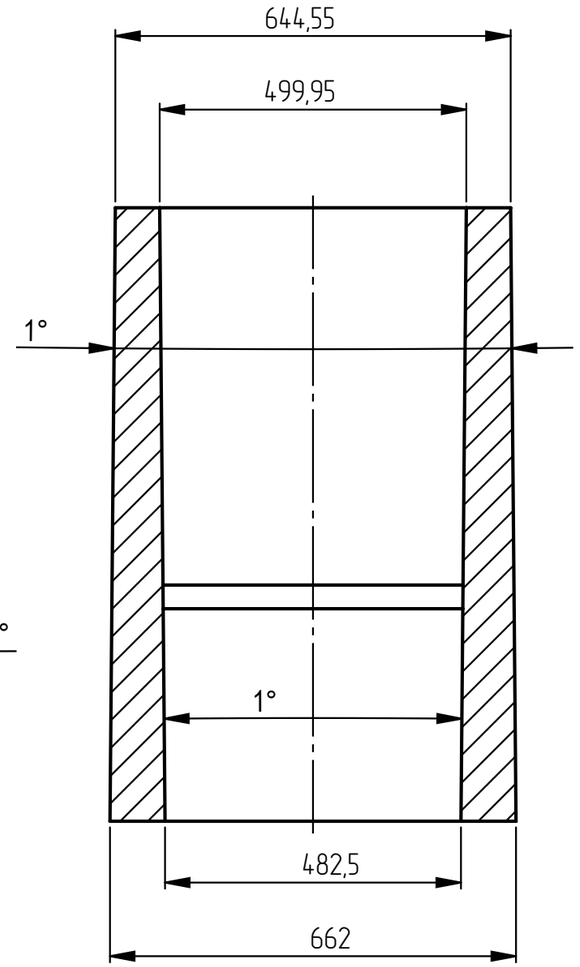

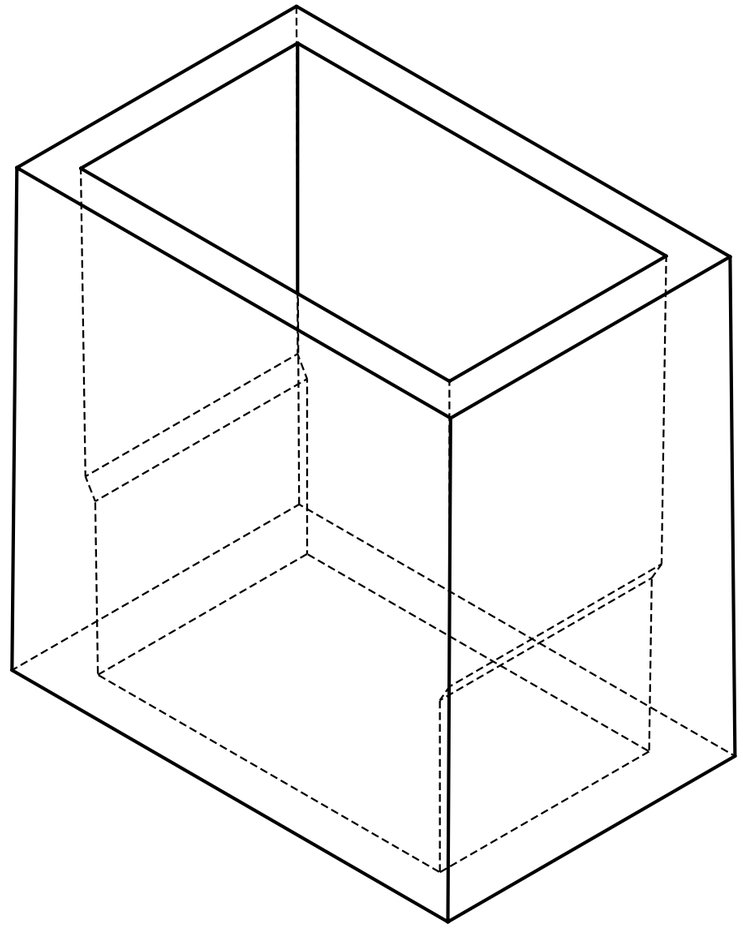

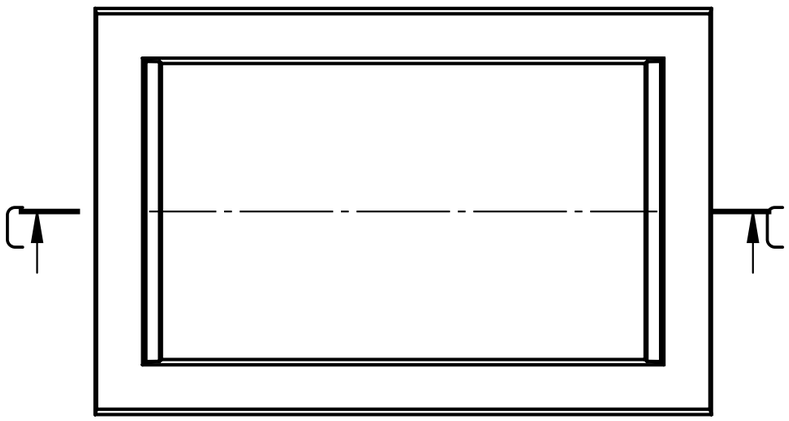

1. Артикул: 2650131.
2. Класс нагрузки:A15–E600.
3. Материалы: Бетон B30 F2200 W8 Btb 4,0 (по ГОСТ 32955), не менее указанных;
4. Производитель оставляет за собой право изменять параметры изделия без ухудшения основных характеристик.
5. Остальные требования по ГОСТ 32955, СТО 98819996-001-2018.
6. *-Расчетная плотность бетона 2325 кг/м.куб.
7. Объем бетона 0.24944 м.куб.
8. Выполнение сверлений отверстий под трубы по месту или по согласованию.

					AST 2.1.3.01.052 ГЧ			
Изм.	Лист	№ докум.	Подп.	Дата	Пескоуловитель бетонный ПБ Norma_Optima 500 Середина Габаритный чертеж	Лит.	Масса	Масштаб
Разраб.						0	580кг	1:5
Пров.						Лист 1	Листов 1	
Т. контр.								
						ООО "АКВАСТОК"		
Н. контр.								
Утв.								

Справ. №

Подп. и дата

Инв. № дубл.

Взам. инв. №

Подп. и дата

Инв. № подл.

Копировал

Формат А3