AST 1.4.5.04.000-01 ГЧ

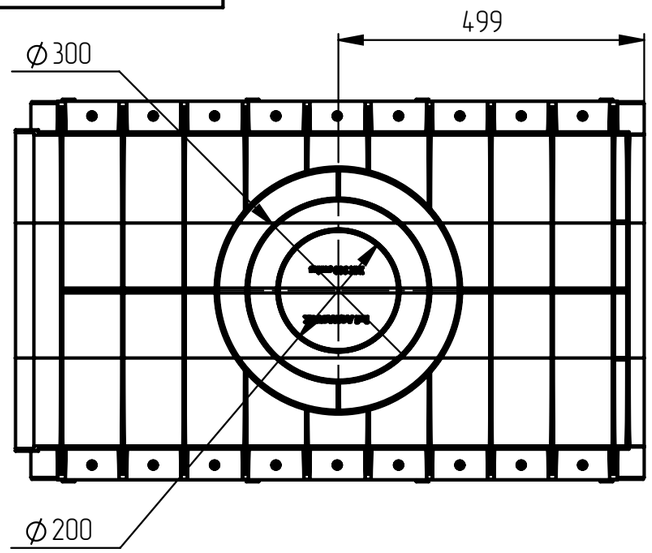

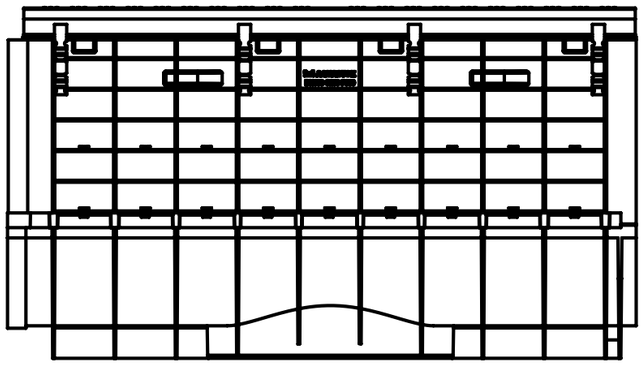

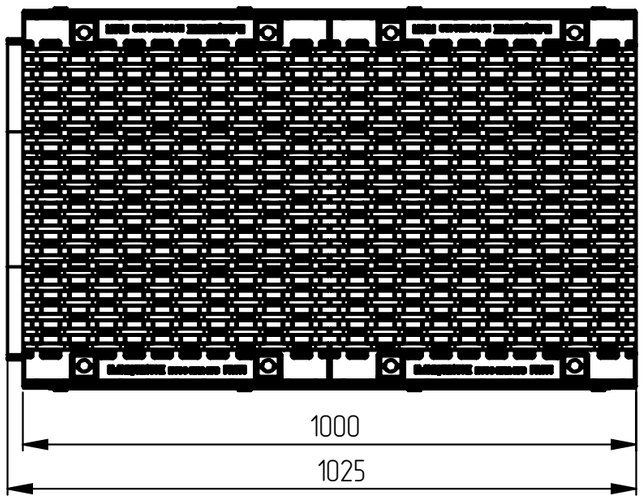

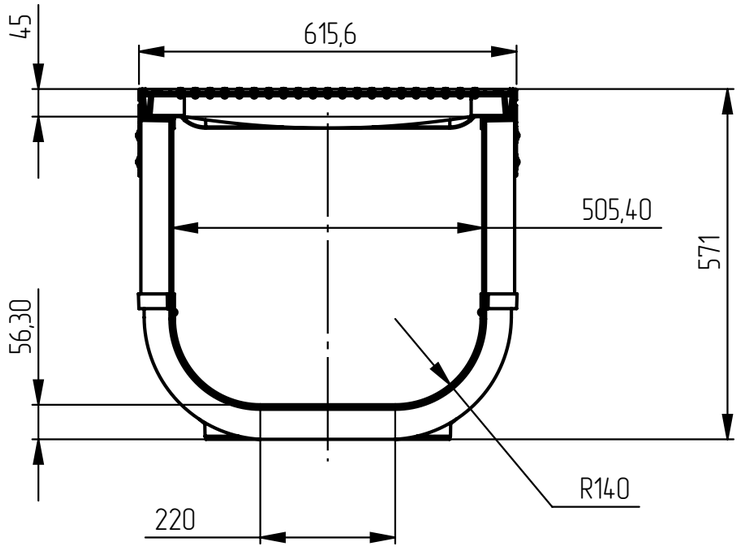

1. Артикул: 1516Е.
2. Класс нагрузки: Е600.
3. Материалы: лоток-полипропилен, решетка- В450.
4. Производитель оставляет за собой право изменять параметры изделия без ухудшения основных характеристик.

					AST 1.4.5.04.000-01 ГЧ			
Изм.	Лист	№ докум.	Подп.	Дата	Лоток водоотводный пластиковый ЛВП Profi DN500 H570 E600 с чугунной решеткой	Лит.	Масса	Масштаб
Разраб.						0		1:10
Пров.								
Т. контр.					Габаритный чертеж	Лист 1	Листов 1	
						ООО "АКВАСТОК"		
Н. контр.								
Утв.								

Справ. №

Подп. и дата

Инв. № дубл.

Взам. инв. №

Подп. и дата

Инв. № подл.

Копировал

Формат А3