AST 1.4.2.16.000 ГЧ

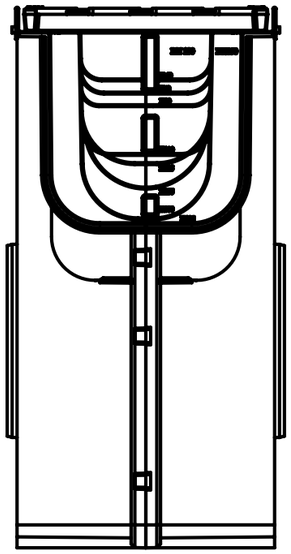

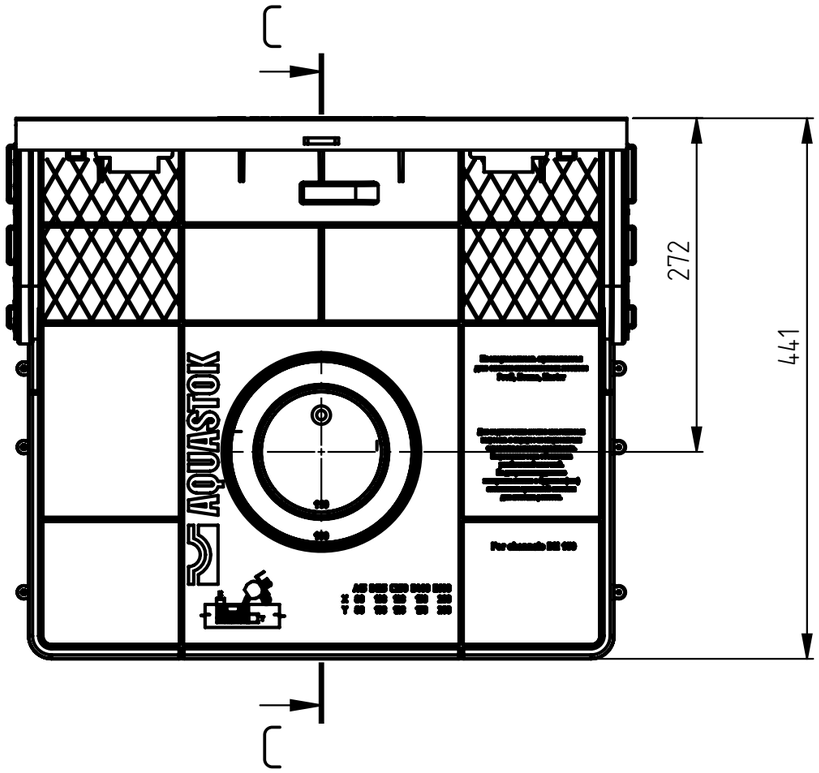

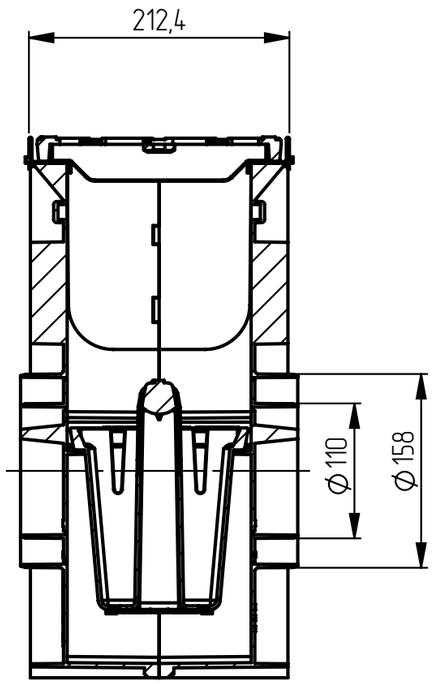

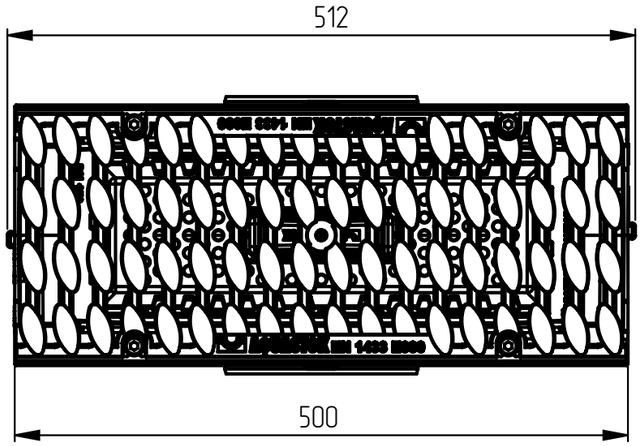

1. Артикул: 11544.
2. Класс нагрузки: E600.
3. Материалы: Корпус – полипропилен, решетка – ВЧ50.
4. Производитель оставляет за собой право изменять параметры изделия без ухудшения основных характеристик.

					AST 1.4.2.16.000 ГЧ			
Изм.	Лист	№ докум.	Подп.	Дата	Пескоуловитель пластиковый ПП Profi DN150 E600 Габаритный чертеж	Лит.	Масса	Масштаб
Разраб.						0		1:5
Пров.								
Т. контр.						Лист 1	Листов 1	
						ООО "АКВАСТОК"		
Н. контр.								
Утв.								

Справ. №

Подп. и дата

Инв. № дубл.

Взам. инв. №

Подп. и дата

Инв. № подл.

Копировал

Формат А3