AST 1.4.4.01.000-02 ГЧ

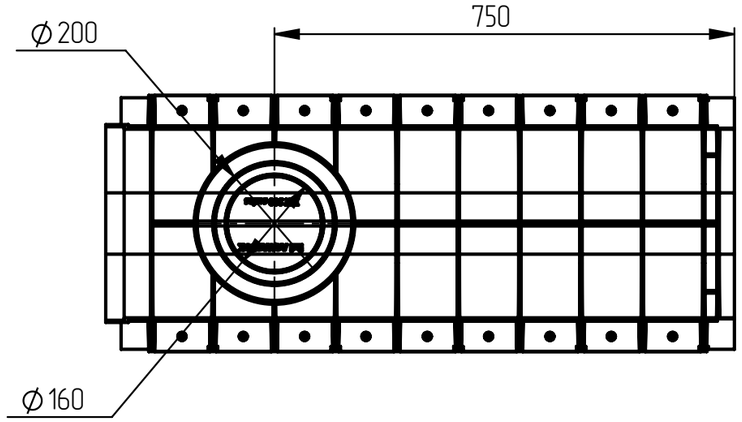

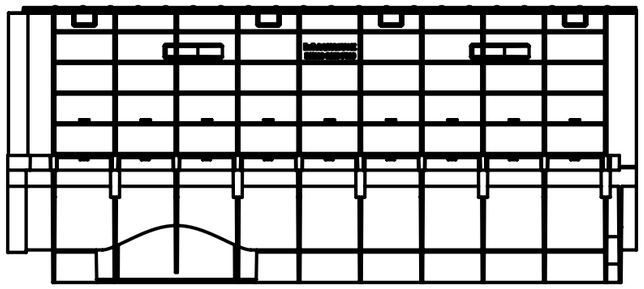

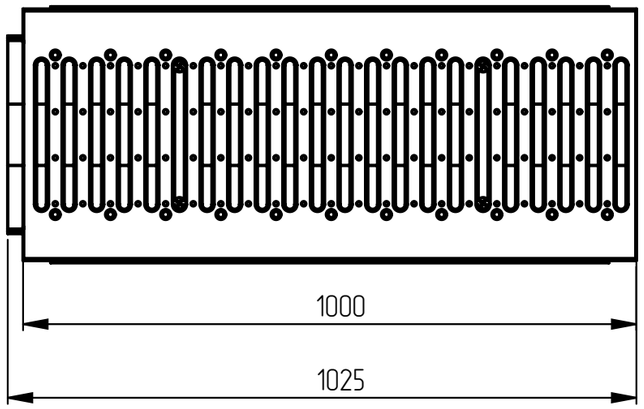

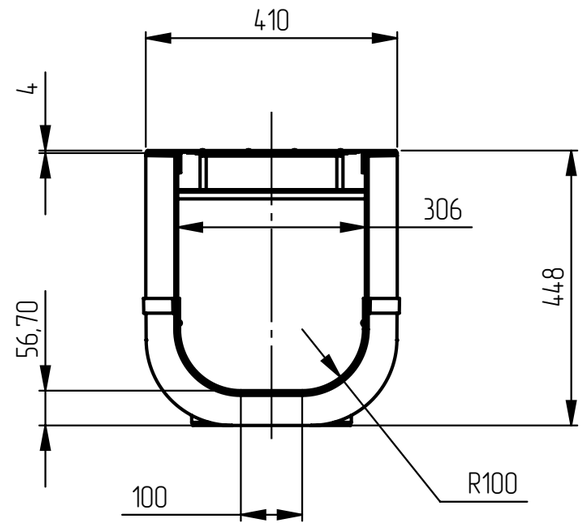

1. Артикул: 1325Р.
2. Класс нагрузки:А15.
3. Материалы: лоток-полипропилен, решетка-сталь оцинкованная.
4. Производитель оставляет за собой право изменять параметры изделия без ухудшения основных характеристик.

					AST 1.4.4.01.000-02 ГЧ			
Изм.	Лист	№ докум.	Подп.	Дата	Лоток водоотводный пластиковый ЛВП Profi DN300 Park H450 Габаритный чертеж	Лит.	Масса	Масштаб
Разраб.						0		1:10
Пров.						Лист 1	Листов 1	
Т. контр.								
						ООО "АКВАСТОК"		
Н. контр.								
Утв.								

Справ. №

Подп. и дата

Инв. № дубл.

Взам. инв. №

Подп. и дата

Инв. № подл.

Копировал

Формат А3